MONARCH SPECIALTIES INC.

Meubles de Qualité à Prix Abordable

Affordable Quality Home Furniture

CONSOLE TV 48"L BLANC HOLLOW CORE
WHITE HOLLOW-CORE 48"L TV CONSOLE

I 2556

INSTRUCTIONS D'ASSEMBLAGE
ASSEMBLY INSTRUCTIONS

MONARCH SPECIALTIES INC.

POUR DE L'ASSISTANCE OU POUR COMMANDER
DES PIÈCES CONTACTEZ NOTRE DÉPARTEMENT
DE SERVICE À LA CLIENTÈLE.

FOR ASSISTANCE OR TO ORDER PARTS
CONTACT OUR CUSTOMER SERVICE DEPARTMENT

WWW.MONARCHSERVICE.COM

IDENTIFICATION DES PIÈCES
PARTS IDENTIFICATION

1	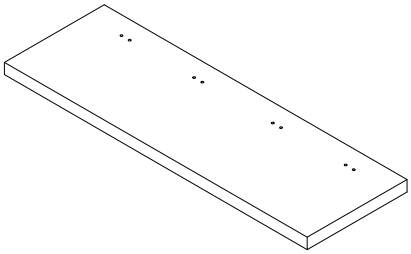	PANNEAU DE SÉPARATION CROSS PANEL	2MCX 2PCS
2	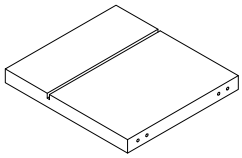	PANNEAU DE DIVISION DIVIDER PANEL	2MCX 2PCS
3	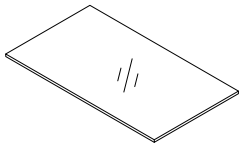	VERRE GLASS	2MCX 2PCS

IDENTIFICATION DES PIÈCES DE MONTAGE
HARDWARE IDENTIFICATION

A	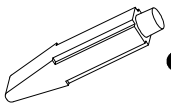	COLLE/GLUE(15g)	1MC / PC
B	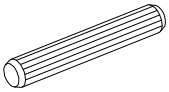	ϕ8 x 50mm	8MCX / PCS
C		18mm	8MCX / PCS
D	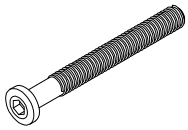	73mm	8MCX / PCS
E		57x21mm	1MC / PC
F	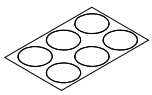	ϕ20mm	3MCX / PCS

ÉTAPE / STEP 1

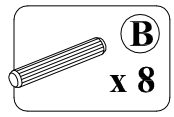

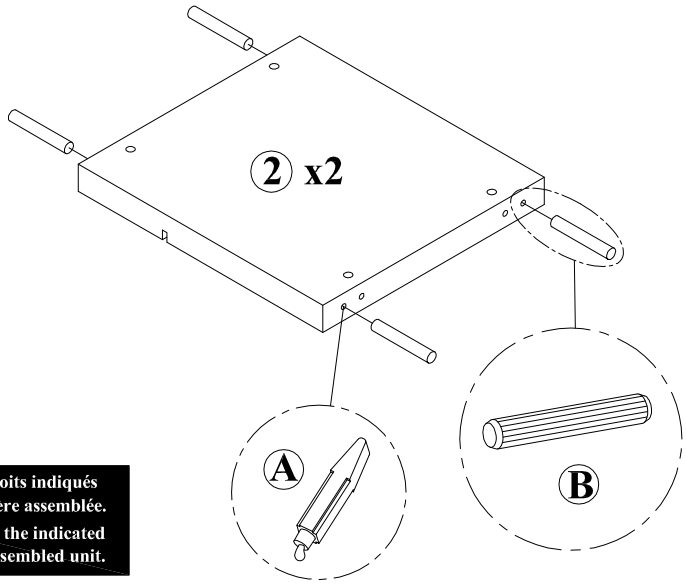

La colle (A) doit être utilisée aux endroits indiqués afin de solidifier l'étagère assemblée.

The Glue (A) should be used in the indicated locations to help solidify the assembled unit.

ÉTAPE / STEP 2

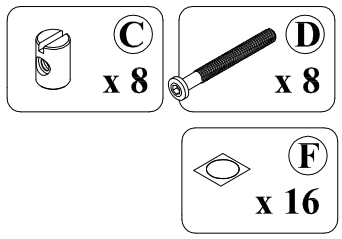

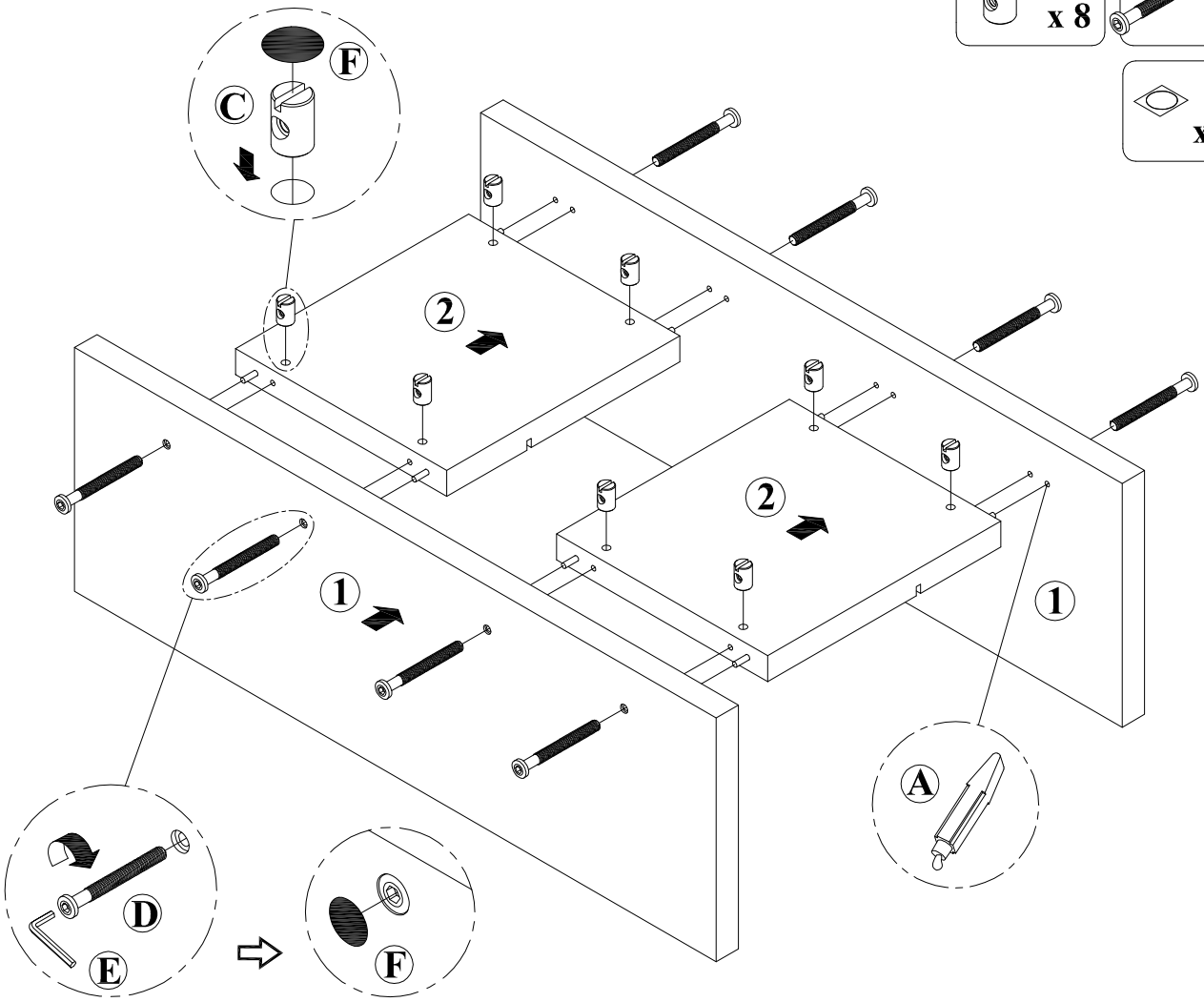

ÉTAPE / STEP 3

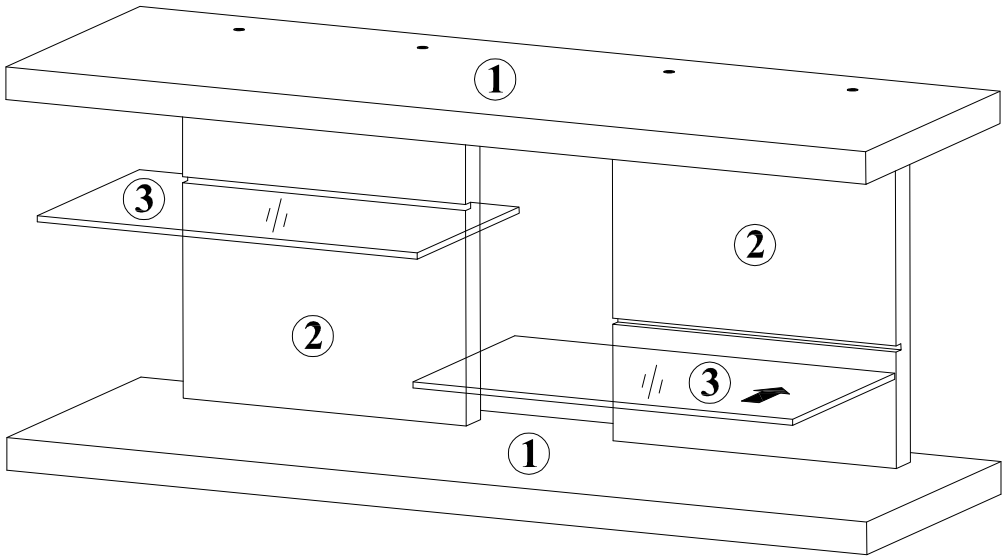
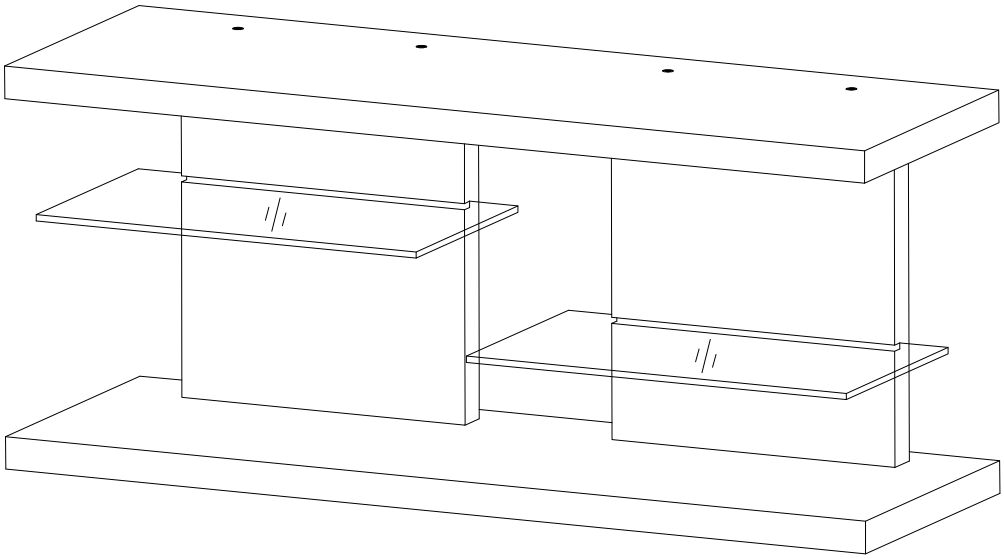
TERMINER / FINISH