INSTRUCTIONS D'ASSEMBLAGE
ASSEMBLY INSTRUCTIONS

MONARCH SPECIALTIES INC.

I 2670

MEUBLE TV -
72"L / CAPPUCCINO AVEC 3 TIROIRS

TV STAND -
72"L / CAPPUCCINO WITH 3 DRAWERS

POUR DE L'ASSISTANCE OU POUR COMMANDER DES PIÈCES CONTACTEZ NOTRE DÉPARTEMENT DE SERVICE À LA CLIENTÈLE.

FOR ASSISTANCE OR TO ORDER PARTS CONTACT OUR CUSTOMER SERVICE DEPARTMENT

WWW.MONARCHSERVICE.COM

LISTE DES PIÈCES
PARTS LIST

PIÈCE / PART #	IMAGE	DESCRIPTION	QTY / QTÉ
1	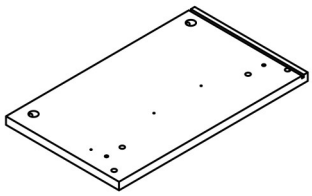	FRONT FACING LEFT SIDE PANEL PANNEAU DE CÔTÉ GAUCHE	2
2	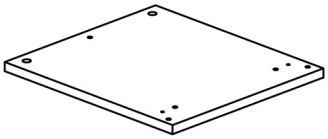	FRONT FACING RIGHT SIDE PANEL PANNEAU DE CÔTÉ AVANT DROIT	1
3	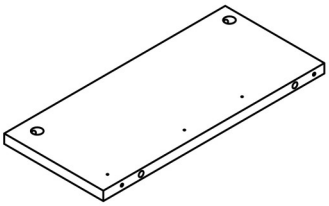	DIVIDER PANEL PANNEAU DE DIVISION	1
4	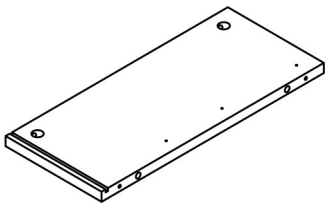	DIVIDER PANEL PANNEAU DE DIVISION	1
5	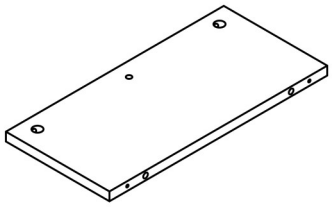	DIVIDER PANEL PANNEAU DE DIVISION	1

LISTE DES PIÈCES
PARTS LIST

PIÈCE / PART #	IMAGE	DESCRIPTION	QTY / QTÉ
6	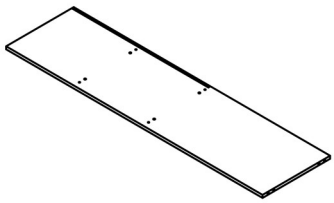	BOTTOM PANEL PANNEAU DU BAS	1
7	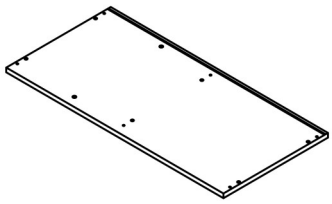	TOP PANEL PANNEAU DE SURFACE	1
8	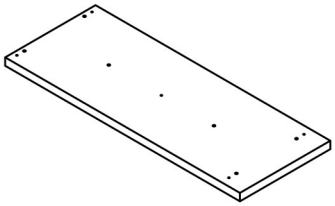	TOP PANEL PANNEAU DE SURFACE	1
9	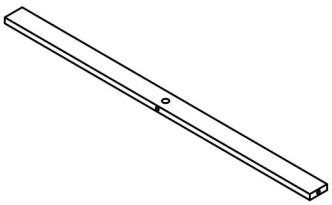	SUPPORT PANEL PANNEAU DE SOUTIENT	1
10	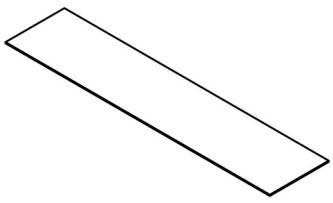	BACK PANEL PANNEAU ARRIÈRE	1

LISTE DES PIÈCES
PARTS LIST

PIÈCE / PART #	IMAGE	DESCRIPTION	QTY / QTÉ
11	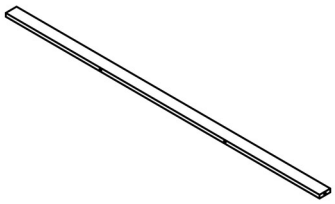	SUPPORT PANEL PANNEAU DE SOUTIENT	2
12	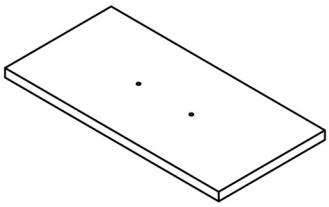	DRAWER FRONT PANEL PANNEAU AVANT TIROIR	2
13	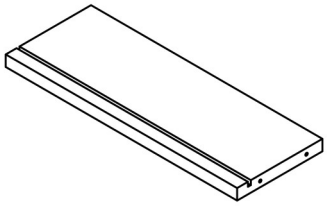	DRAWER BACK PANEL PANNEAU ARRIÈRE TIROIR	2
14	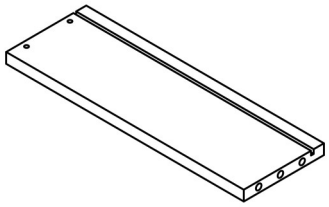	DRAWER SIDE PANEL PANNEAU DE CÔTÉ TIROIR	3
15	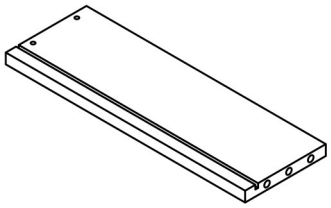	DRAWER SIDE PANEL PANNEAU DE CÔTÉ TIROIR	3

LISTE DES PIÈCES
PARTS LIST

PIÈCE / PART #	IMAGE	DESCRIPTION	QTY / QTÉ
16	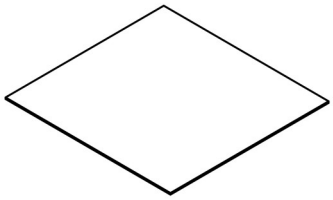	DRAWER BOTTOM PANEL PANNEAU DU BAS TIROIR	2
17	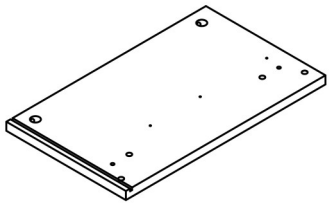	FRONT FACING RIGHT SIDE PANEL PANNEAU DE CÔTÉ AVANT DROIT	1
18	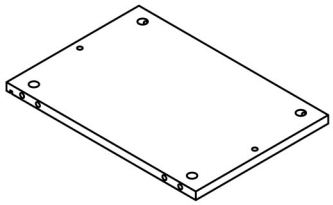	BOTTOM PANEL PANNEAU DU BAS	1
19	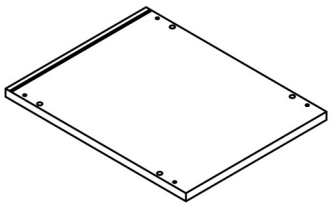	TOP PANEL PANNEAU DE SURFACE	1
20	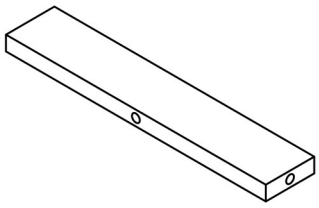	SUPPORT PANEL PANNEAU DE SOUTIENT	2

LISTE DES PIÈCES
PARTS LIST

PIÈCE / PART #	IMAGE	DESCRIPTION	QTY / QTÉ
21	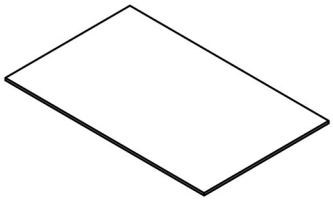	BACK PANEL PANNEAU ARRIÈRE	1
22	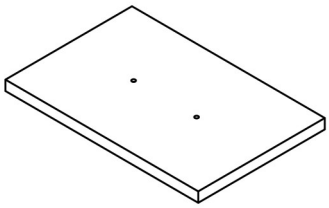	DRAWER FRONT PANEL PANNEAU AVANT TIROIR	1
23	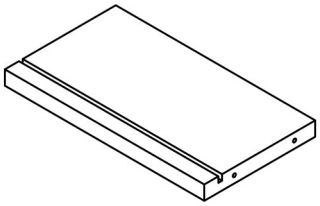	DRAWER BACK PANEL PANNEAU ARRIÈRE TIROIR	1
24	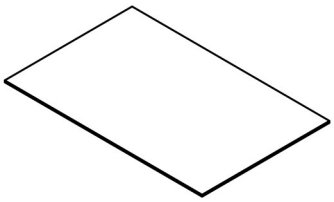	DRAWER BOTTOM PANEL PANNEAU DU BAS TIROIR	1

LISTE DES PIÈCES DE MONTAGE
HARDWARE LIST

PIÈCE / PART #	IMAGE	DESCRIPTION	QTY / QTÉ
A	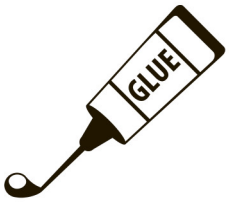	GLUE - 40G COLLE - 40G	1
B	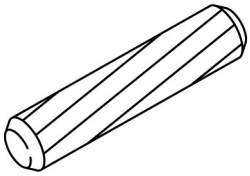	WOOD DOWEL - Ø3/8" X 1 1/8" GOUJON DE BOIS - Ø3/8" X 1 1/8"	56
C	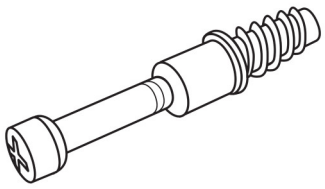	CAM LOCK SCREW - 1 3/8" VIS CAM LOCK - 1 3/8"	29
D	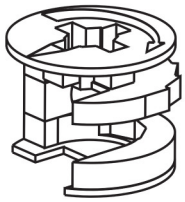	CAM LOCK CONNECTOR - Ø5/8" X 1/2" ÉCROU CAM LOCK - Ø5/8" X 1/2"	29
E	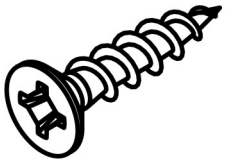	ASSEMBLING SCREW - 1 3/8" VIS D'ASSEMBLAGE - 1 3/8"	12

LISTE DES PIÈCES DE MONTAGE
HARDWARE LIST

PIÈCE / PART #	IMAGE	DESCRIPTION	QTY / QTÉ
F	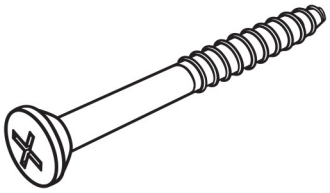	ASSEMBLING SCREW - 1 5/8" VIS D'ASSEMBLAGE - 1 5/8"	6
G	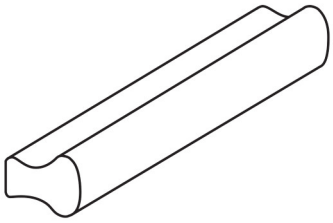	HANDLE - 4 3/4" POIGNÉE - 4 3/4"	3
H	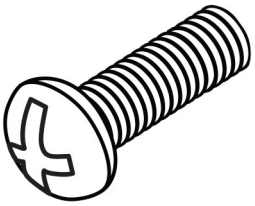	ASSEMBLING BOLT - 7/8" BOULON D'ASSEMBLAGE - 7/8"	6
I	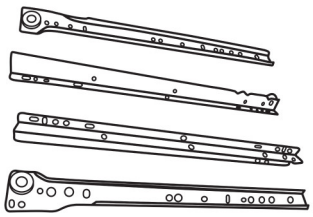	METAL DRAWER SLIDE - 13 3/4" COULISSE DE MÉTAL - 13 3/4"	3
J	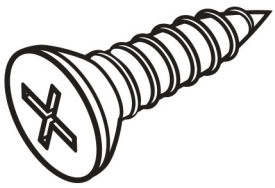	ASSEMBLING SCREW - 1/2" VIS D'ASSEMBLAGE - 1/2"	36

LISTE DES PIÈCES DE MONTAGE
HARDWARE LIST

PIÈCE / PART #	IMAGE	DESCRIPTION	QTY / QTÉ
K	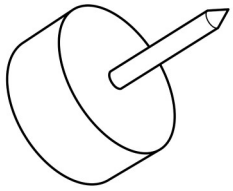	FLOOR PROTECTOR - Ø1/8" X 5/8" PROTECTEUR DE PLANCHER - Ø1/8" X 5/8"	10
L	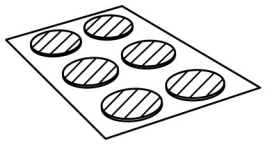	FINISHING STICKER - Ø3/4" COLLANT DE FINITION - Ø3/4"	29

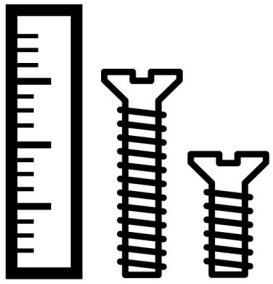

OUTIL DE VÉRIFICATION DE DIMENSIONS DES PIÈCES
HARDWARE DIMENSIONS VERIFICATION TOOL

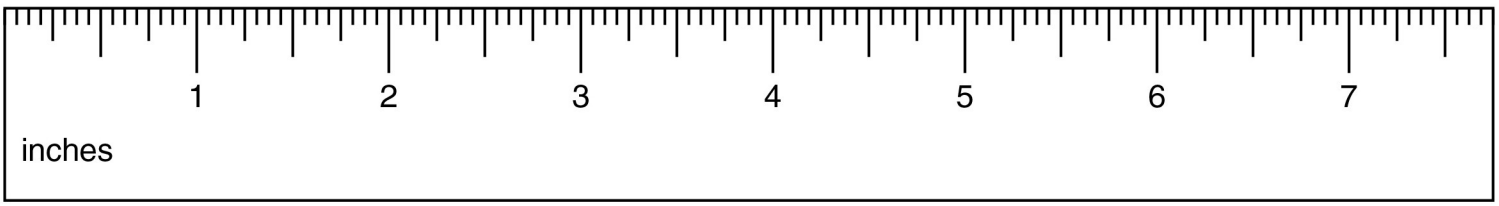

ÉTAPE / STEP 1

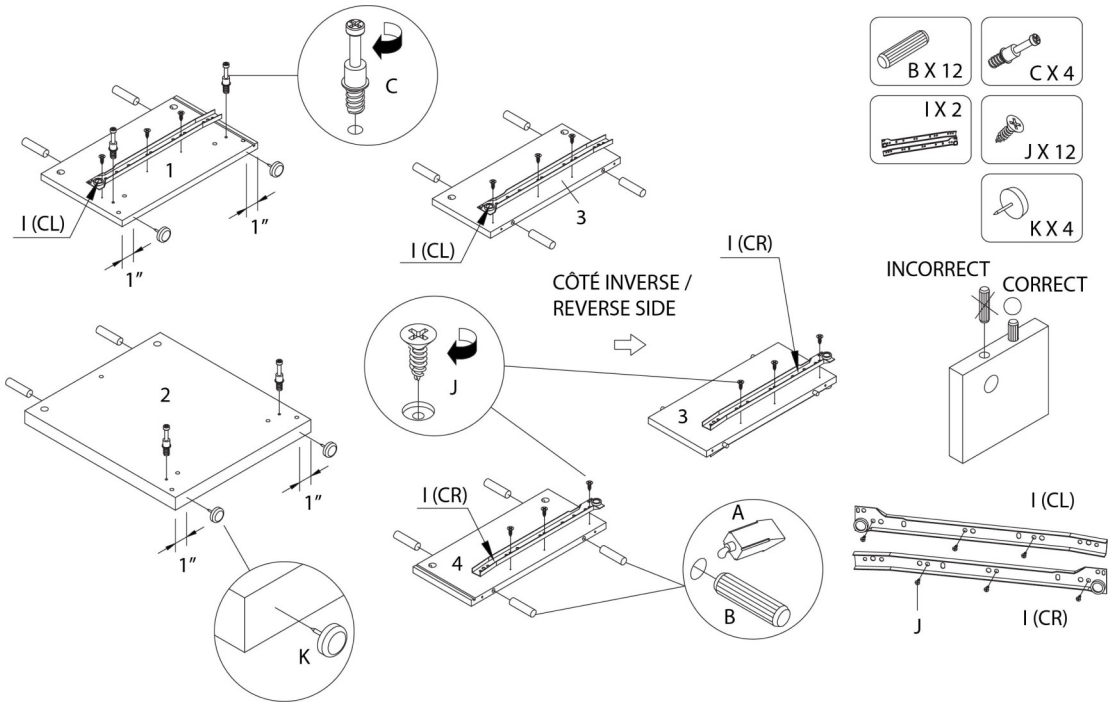

ÉTAPE / STEP 2

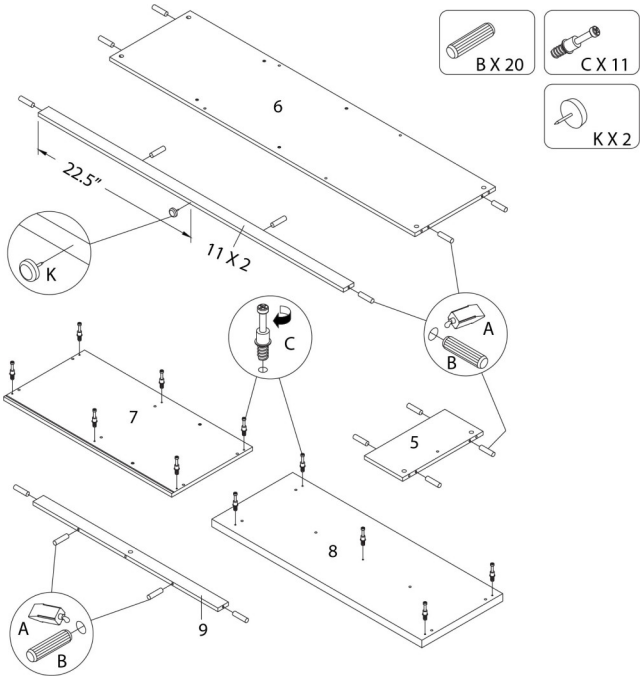

ÉTAPE / STEP 3

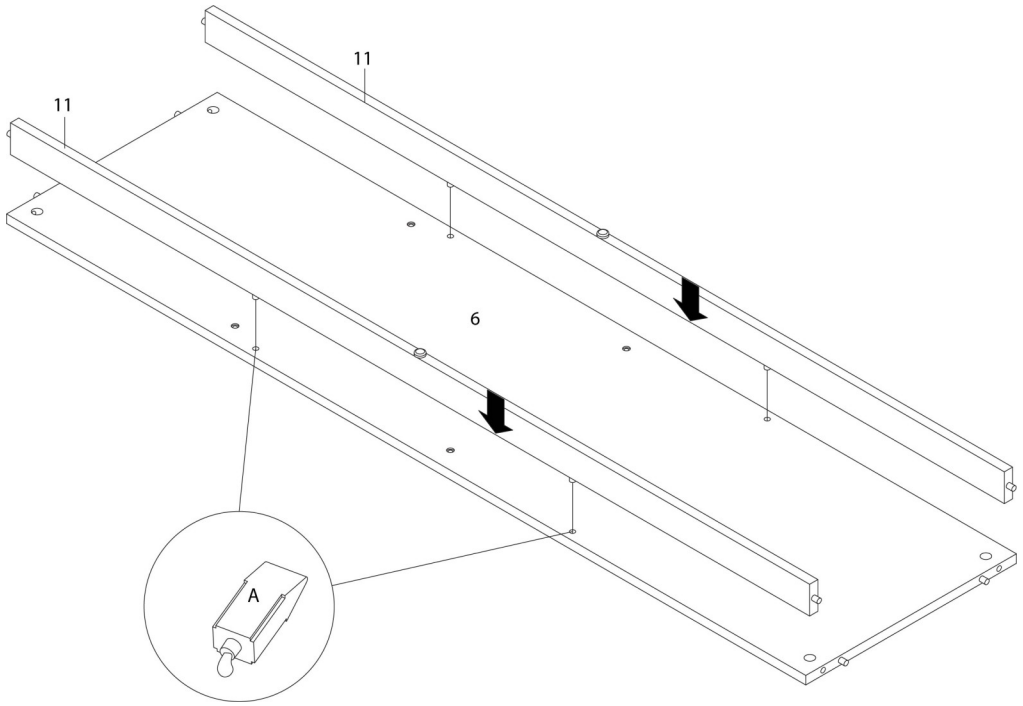

ÉTAPE / STEP 4

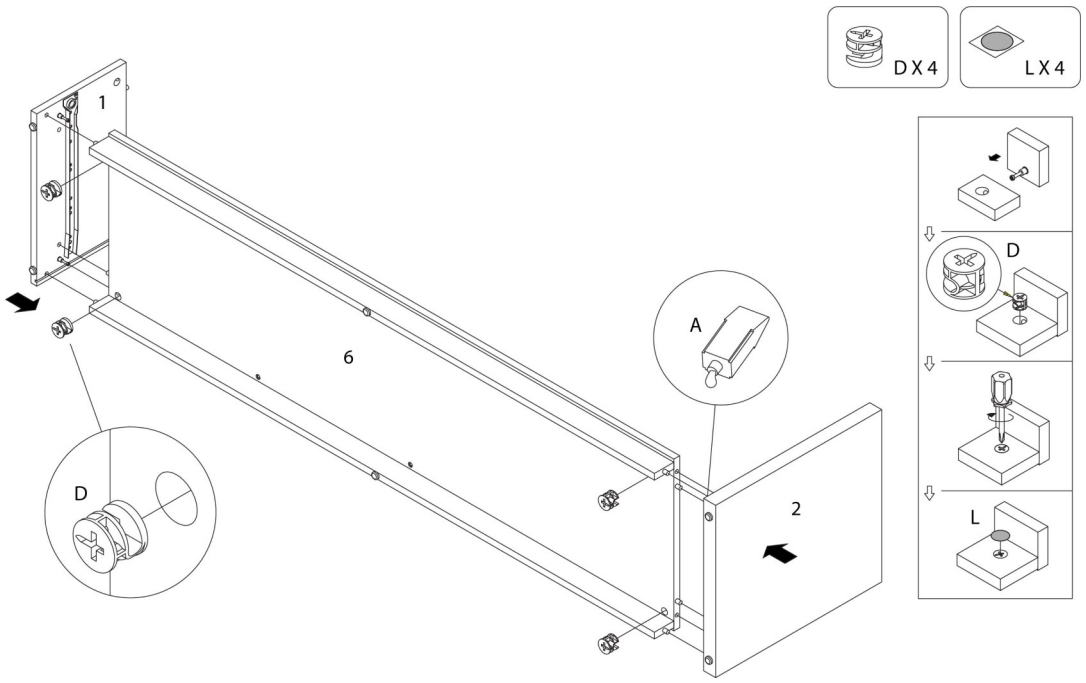

ÉTAPE / STEP 5

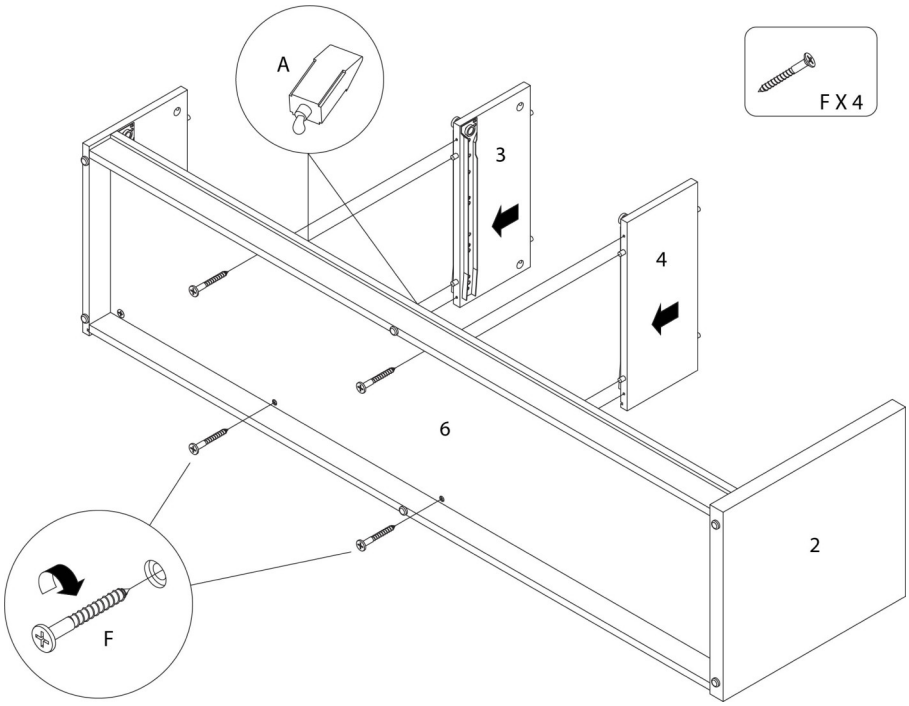

ÉTAPE / STEP 6

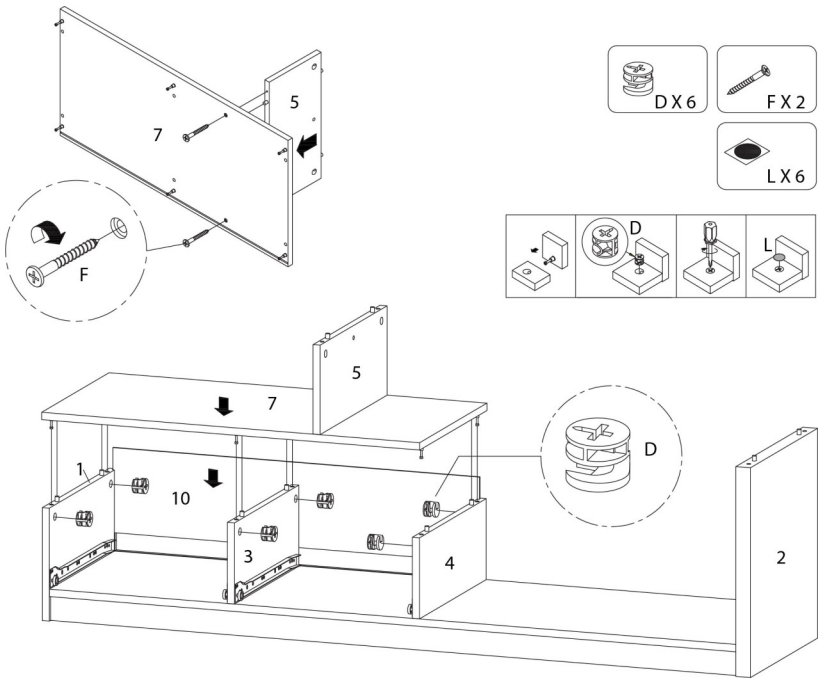

ÉTAPE / STEP 7

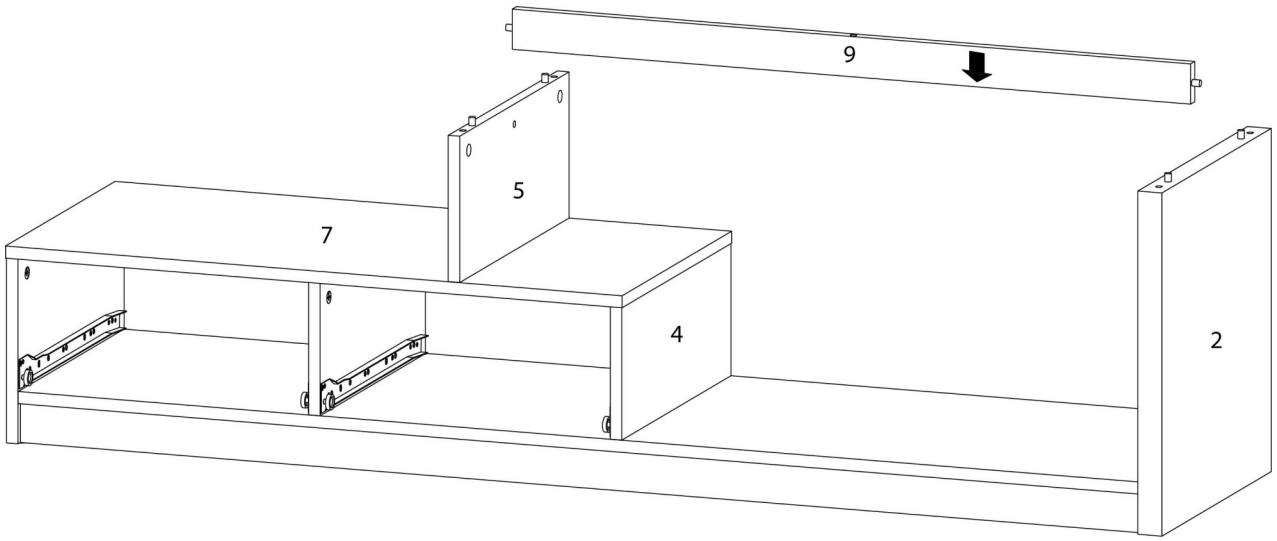

ÉTAPE / STEP 8

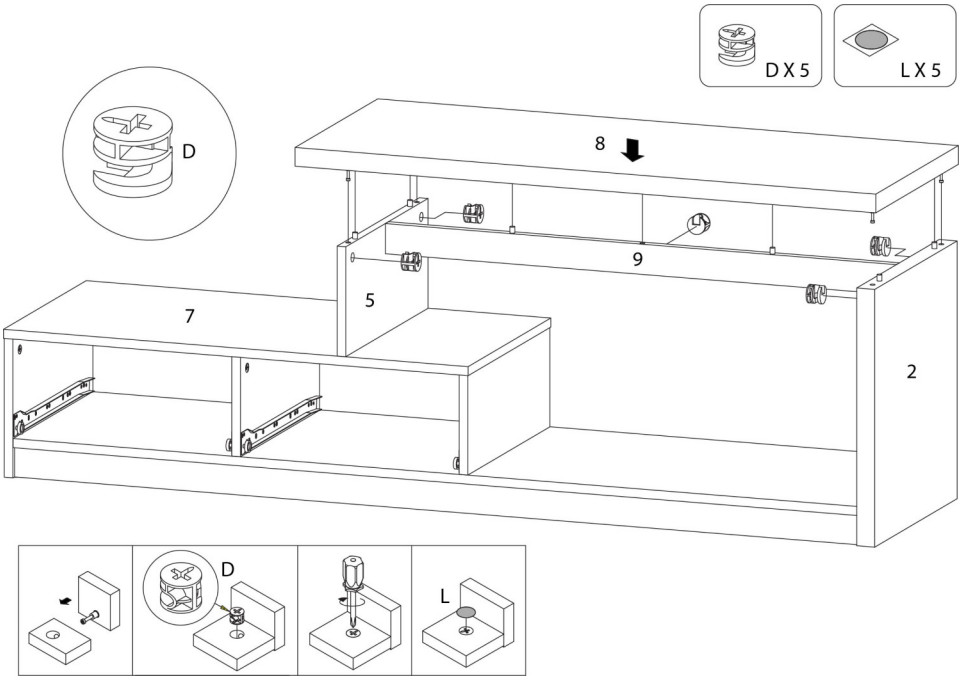

ÉTAPE / STEP 9

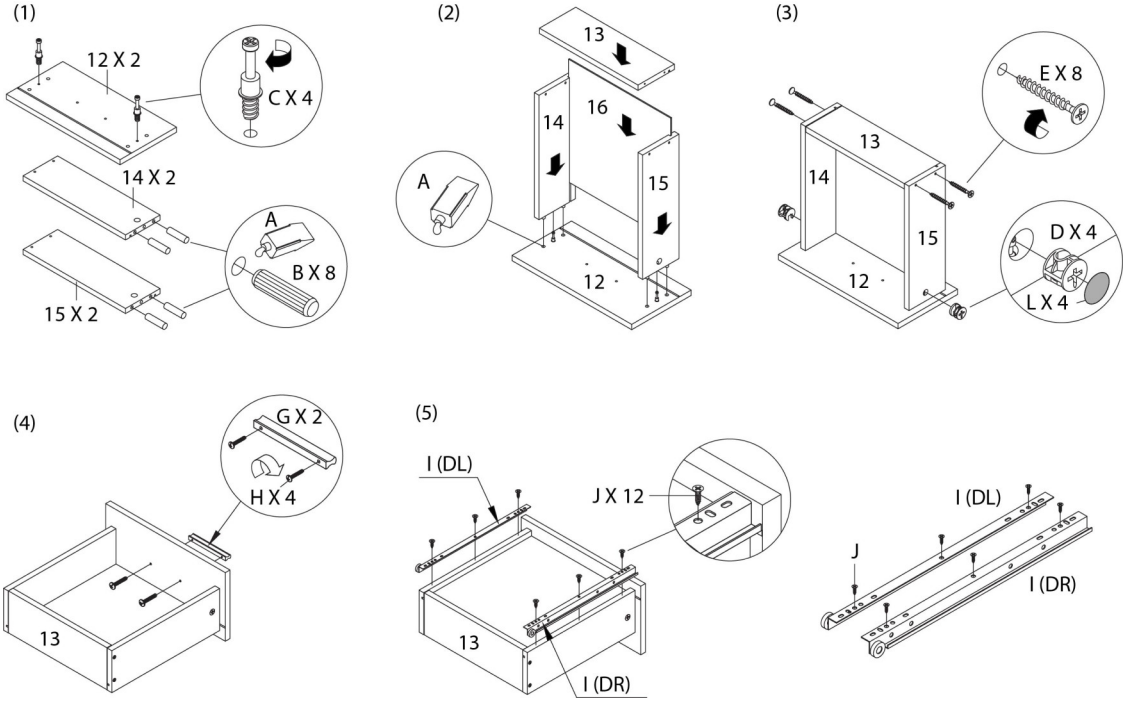

ÉTAPE / STEP 10

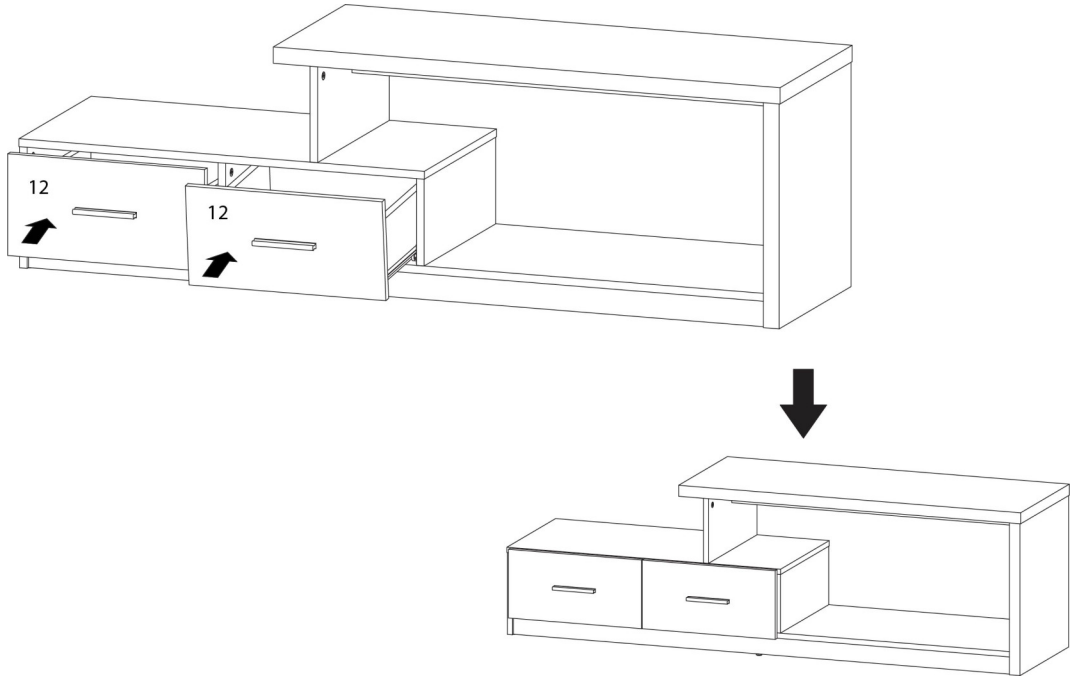

ÉTAPE / STEP 11

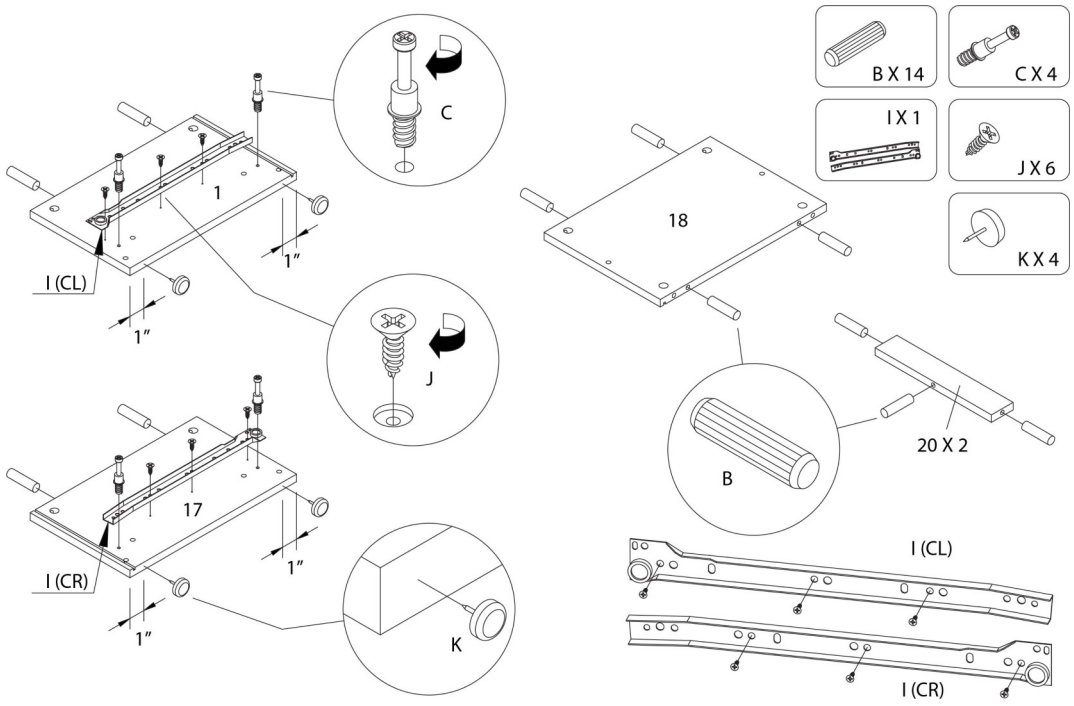

ÉTAPE / STEP 12

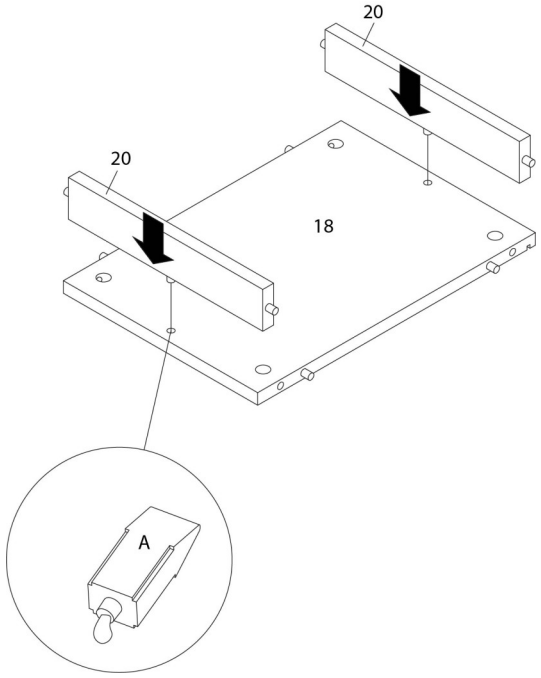

ÉTAPE / STEP 13

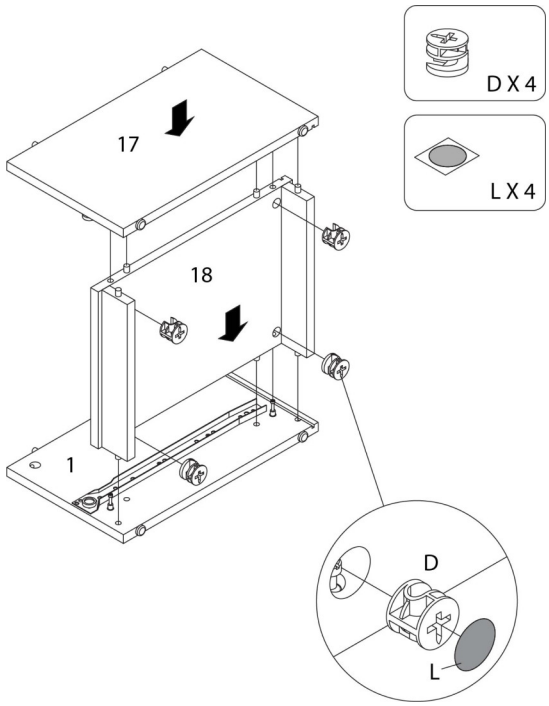

ÉTAPE / STEP 14

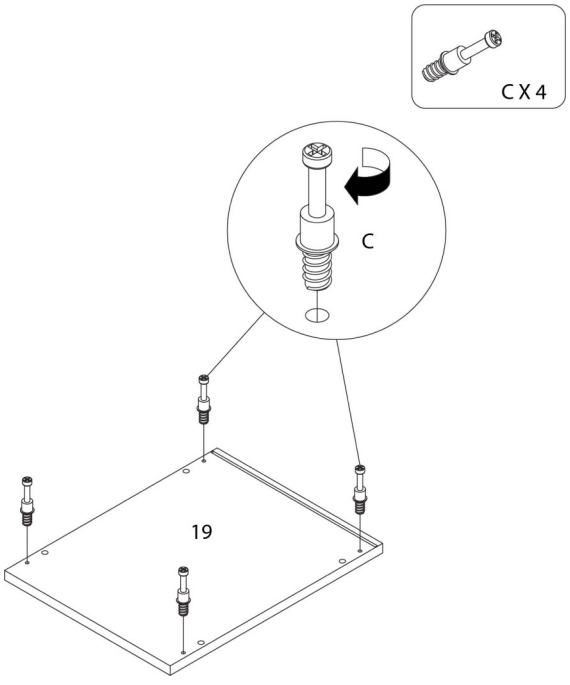

ÉTAPE / STEP 15

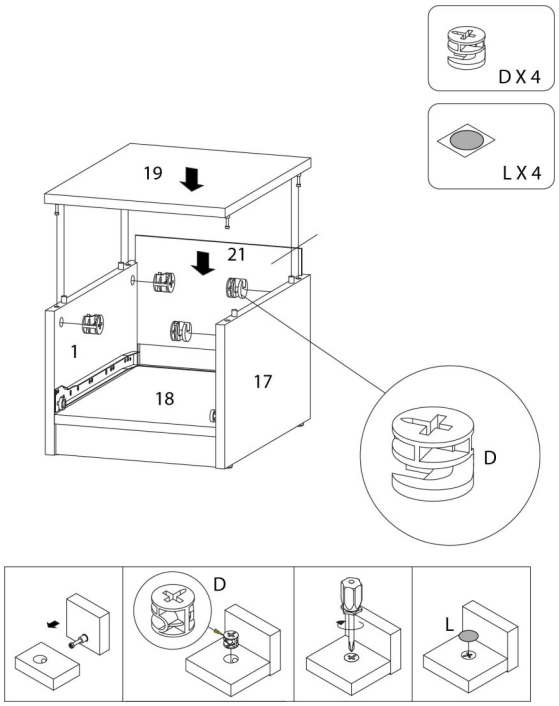

ÉTAPE / STEP 16

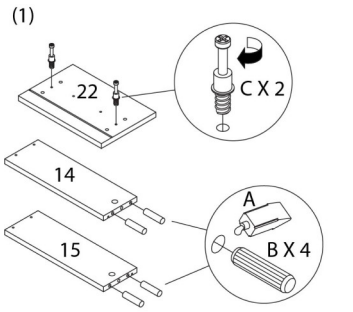

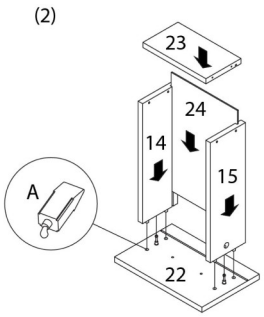

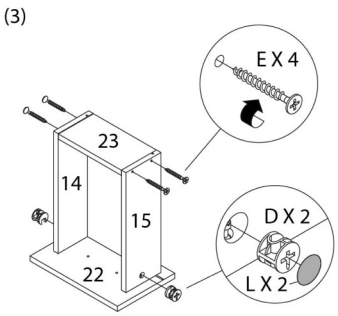

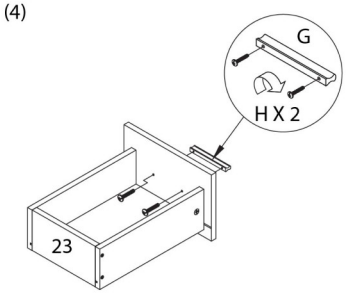

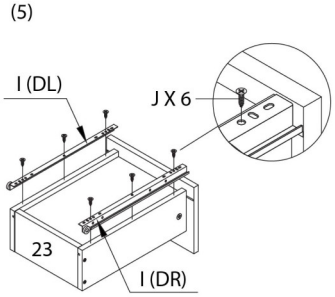

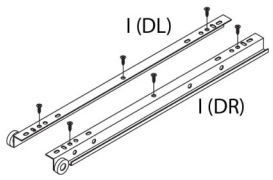

ÉTAPE / STEP 17

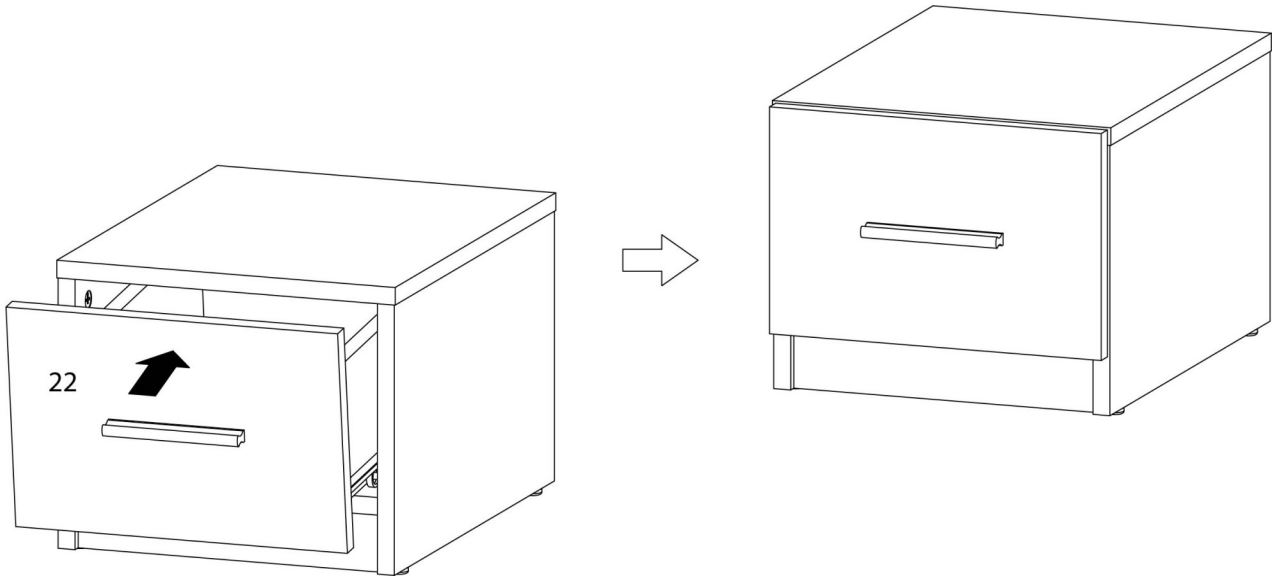

ÉTAPE / STEP 18

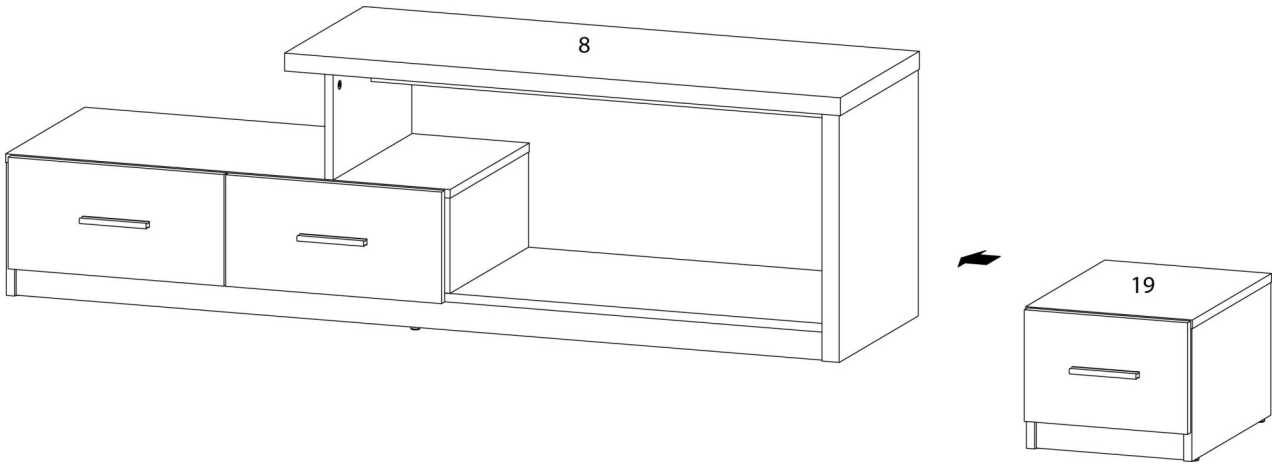
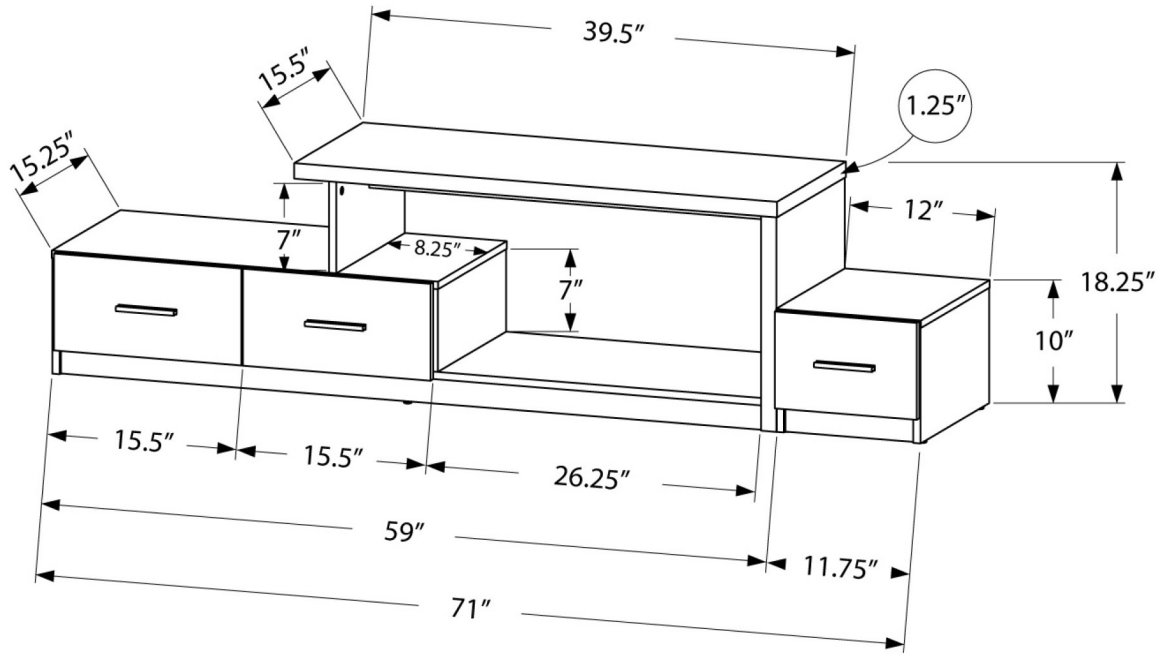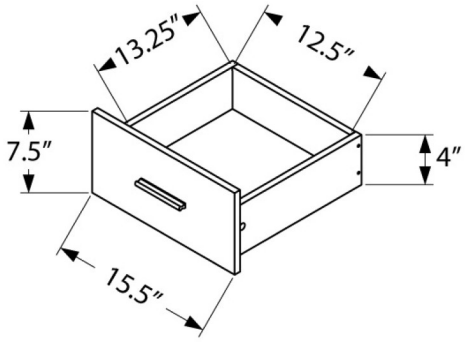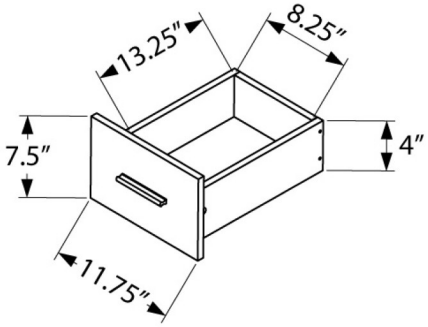
ÉTAPE / STEP 19