INSTRUCTIONS D'ASSEMBLAGE
ASSEMBLY INSTRUCTIONS

MONARCH SPECIALTIES INC.

I 2676

MEUBLE TV -
60"L / BLANC AVEC 2 TIROIRS

TV STAND -
60"L / WHITE WITH 2 DRAWERS

POUR DE L'ASSISTANCE OU POUR COMMANDER DES PIÈCES CONTACTEZ NOTRE DÉPARTEMENT DE SERVICE À LA CLIENTÈLE.

FOR ASSISTANCE OR TO ORDER PARTS CONTACT OUR CUSTOMER SERVICE DEPARTMENT

WWW.MONARCHSERVICE.COM

LISTE DES PIÈCES
PARTS LIST

PIÈCE / PART #	IMAGE	DESCRIPTION	QTY / QTÉ
1	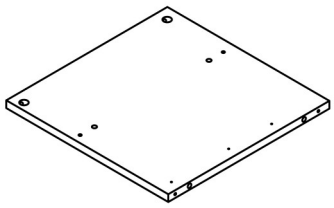	FRONT FACING LEFT SIDE PANEL PANNEAU DE CÔTÉ GAUCHE	1
2	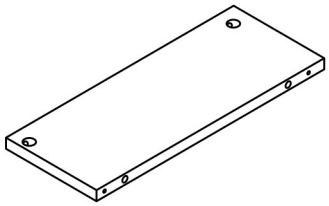	DIVIDER PANEL PANNEAU DE DIVISION	2
3	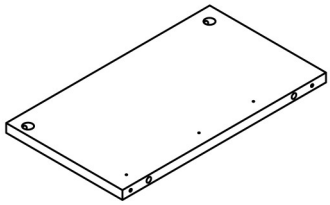	DIVIDER PANEL PANNEAU DE DIVISION	1
4	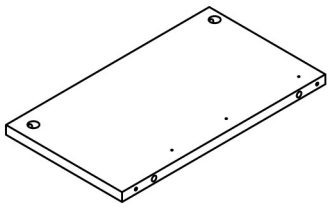	FRONT FACING RIGHT SIDE PANEL PANNEAU DE CÔTÉ AVANT DROIT	1
5	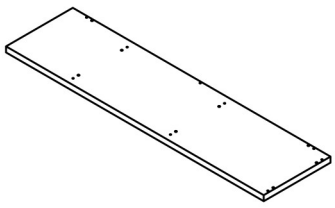	BOTTOM PANEL PANNEAU DU BAS	1

LISTE DES PIÈCES
PARTS LIST

PIÈCE / PART #	IMAGE	DESCRIPTION	QTY / QTÉ
6	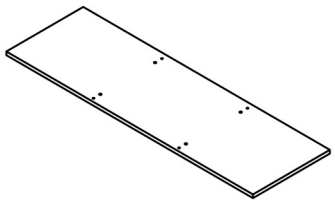	SHELF PANEL PANNEAU DE TABLETTE	1
7	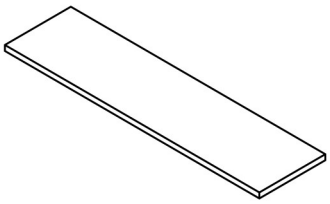	TOP PANEL PANNEAU DE SURFACE	1
8	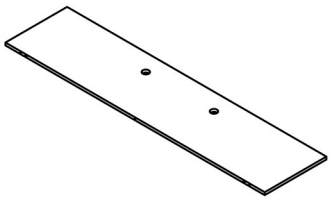	BACK PANEL PANNEAU ARRIÈRE	1
9	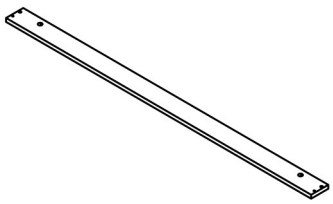	CROSSBAR BARRE TRANSVERSALE	2
10	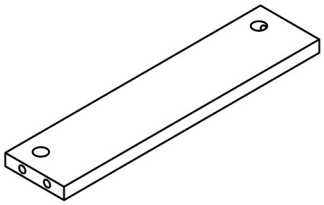	CROSSBAR BARRE TRANSVERSALE	2

LISTE DES PIÈCES
PARTS LIST

PIÈCE / PART #	IMAGE	DESCRIPTION	QTY / QTÉ
11	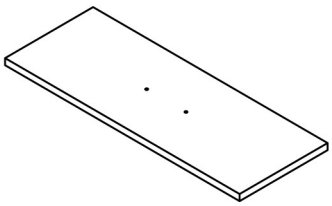	DRAWER FRONT PANEL PANNEAU AVANT TIROIR	2
12	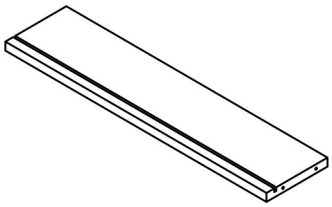	DRAWER BACK PANEL PANNEAU ARRIÈRE TIROIR	2
13	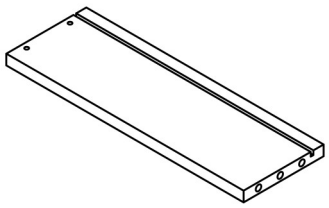	DRAWER SIDE PANEL PANNEAU DE CÔTÉ TIROIR	2
14	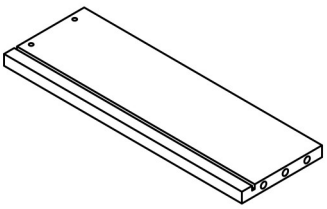	DRAWER SIDE PANEL PANNEAU DE CÔTÉ TIROIR	2
15	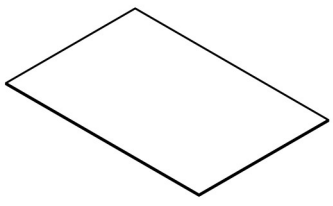	DRAWER BOTTOM PANEL PANNEAU DU BAS TIROIR	2

LISTE DES PIÈCES DE MONTAGE
HARDWARE LIST

PIÈCE / PART #	IMAGE	DESCRIPTION	QTY / QTÉ
A	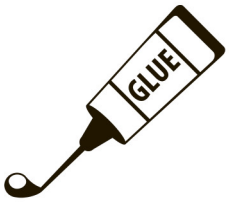	GLUE - 40G COLLE - 40G	1
B	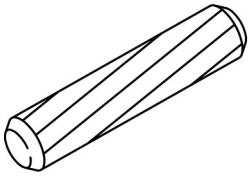	WOOD DOWEL - Ø3/8" X 1 1/8" GOUJON DE BOIS - Ø3/8" X 1 1/8"	45
C	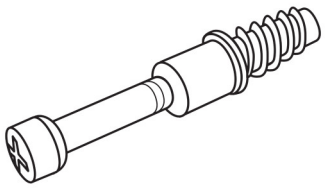	CAM LOCK SCREW - 1 3/8" VIS CAM LOCK - 1 3/8"	26
D	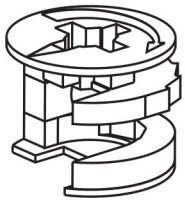	CAM LOCK CONNECTOR - Ø5/8" X 1/2" ÉCROU CAM LOCK - Ø5/8" X 1/2"	26
E	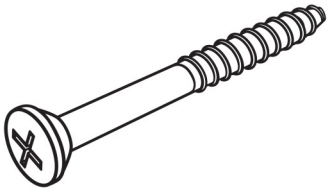	ASSEMBLING SCREW - 2 1/8" VIS D'ASSEMBLAGE - 2 1/8"	9

LISTE DES PIÈCES DE MONTAGE
HARDWARE LIST

PIÈCE / PART #	IMAGE	DESCRIPTION	QTY / QTÉ
F	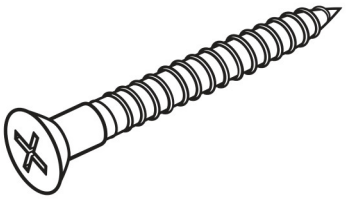	ASSEMBLING SCREW - 1 5/8" VIS D'ASSEMBLAGE - 1 5/8"	4
G	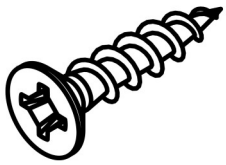	ASSEMBLING SCREW - 1 3/8" VIS D'ASSEMBLAGE - 1 3/8"	8
H	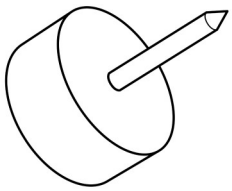	FLOOR PROTECTOR - Ø1/8" X 5/8" PROTECTEUR DE PLANCHER - Ø1/8" X 5/8"	6
I	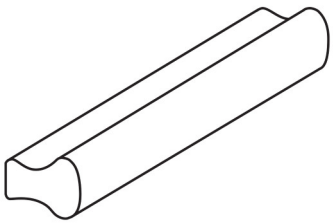	HANDLE - 4 3/4" POIGNÉE - 4 3/4"	2
J	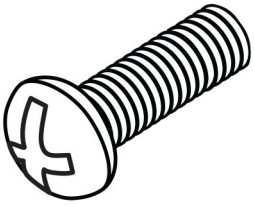	ASSEMBLING BOLT - 7/8" BOULON D'ASSEMBLAGE - 7/8"	4

LISTE DES PIÈCES DE MONTAGE
HARDWARE LIST

PIÈCE / PART #	IMAGE	DESCRIPTION	QTY / QTÉ
K	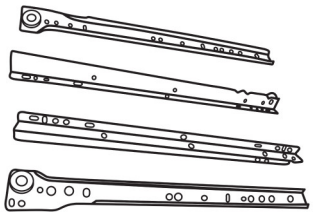	METAL DRAWER SLIDE - 13 3/4" COULISSE DE MÉTAL - 13 3/4"	2
L	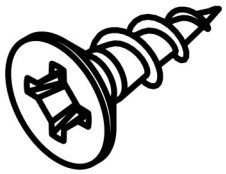	ASSEMBLING SCREW - 3/8" VIS D'ASSEMBLAGE - 3/8"	24
M	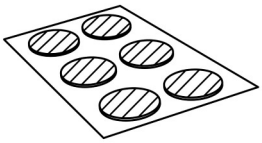	FINISHING STICKER - Ø3/4" COLLANT DE FINITION - Ø3/4"	26

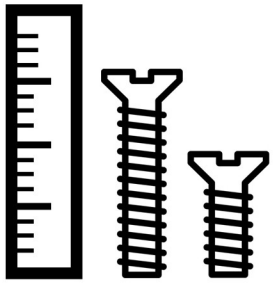

OUTIL DE VÉRIFICATION DE DIMENSIONS DES PIÈCES
HARDWARE DIMENSIONS VERIFICATION TOOL

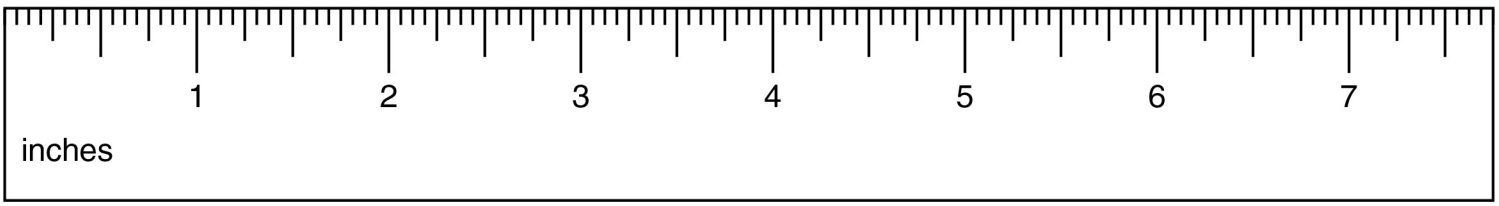

ÉTAPE / STEP 1

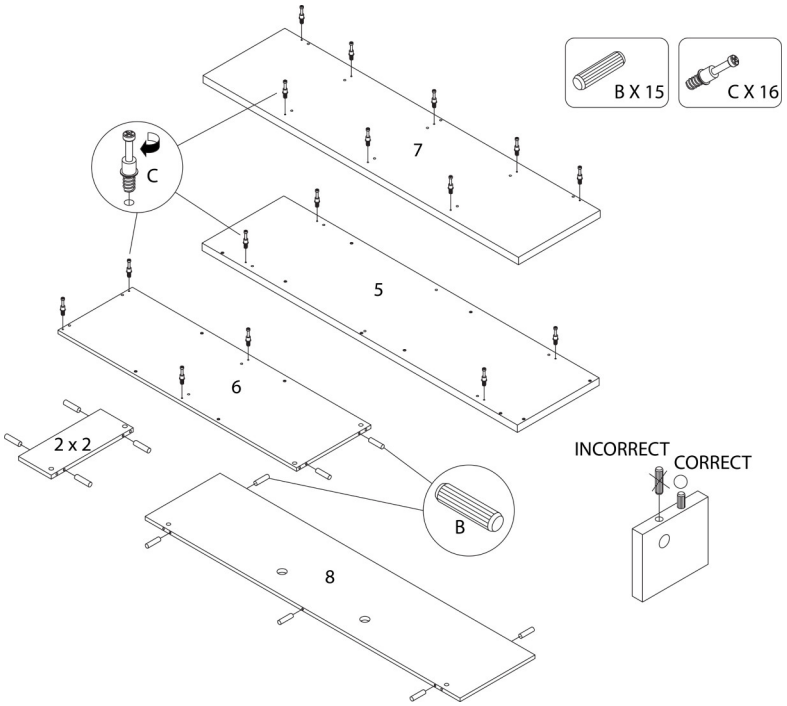

ÉTAPE / STEP 2

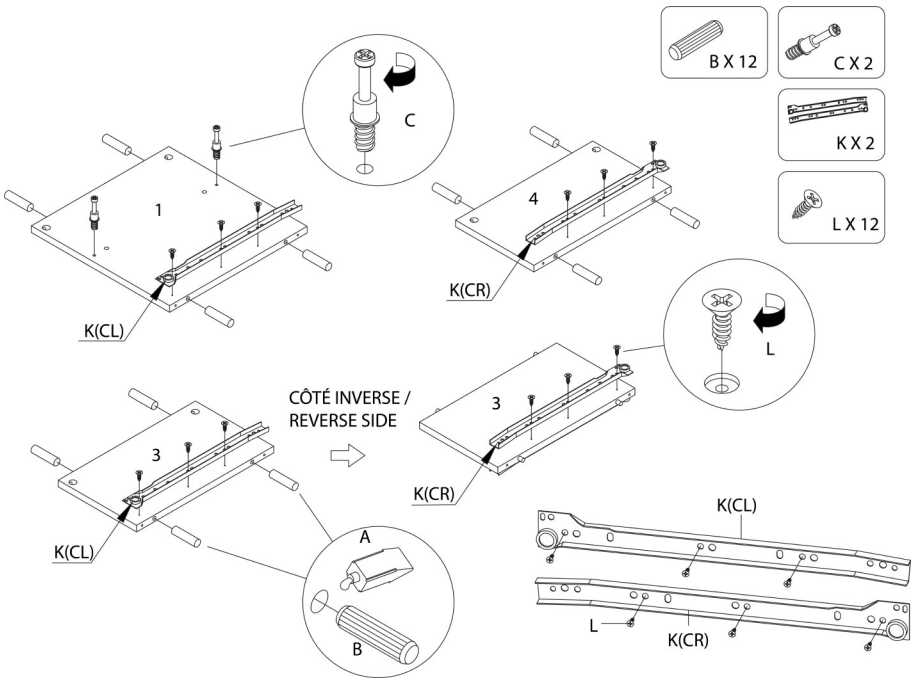

ÉTAPE / STEP 3

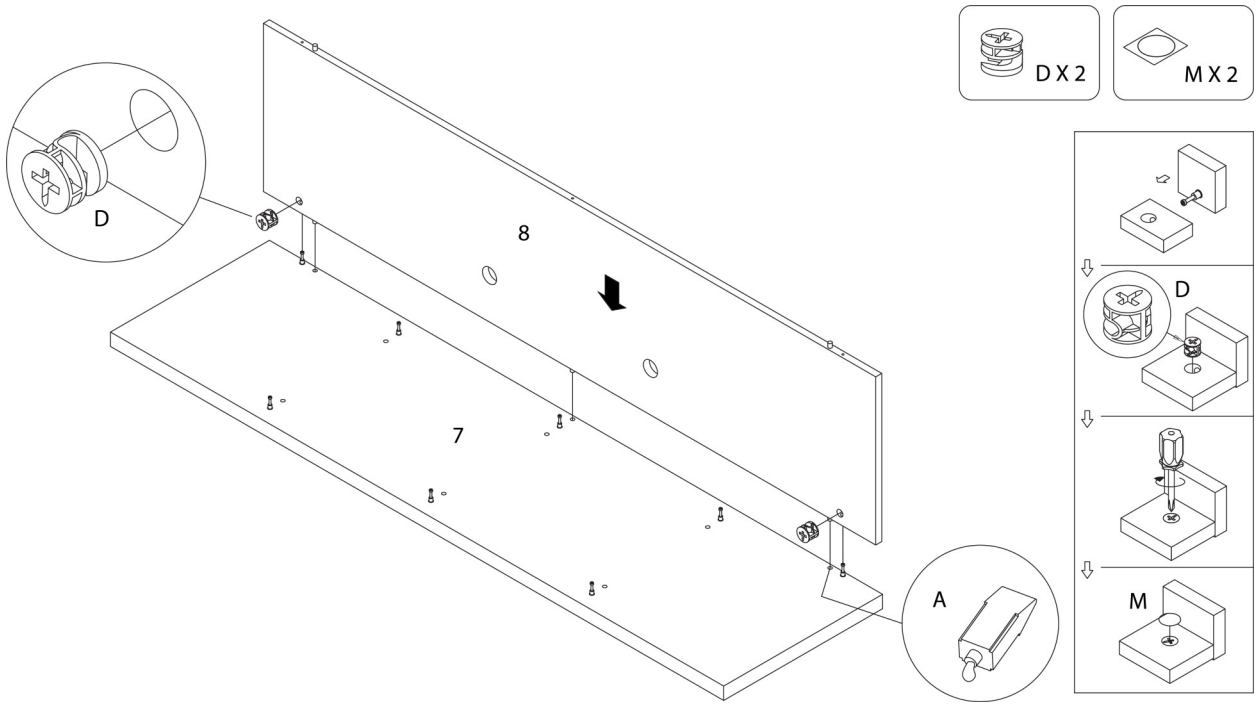

ÉTAPE / STEP 4

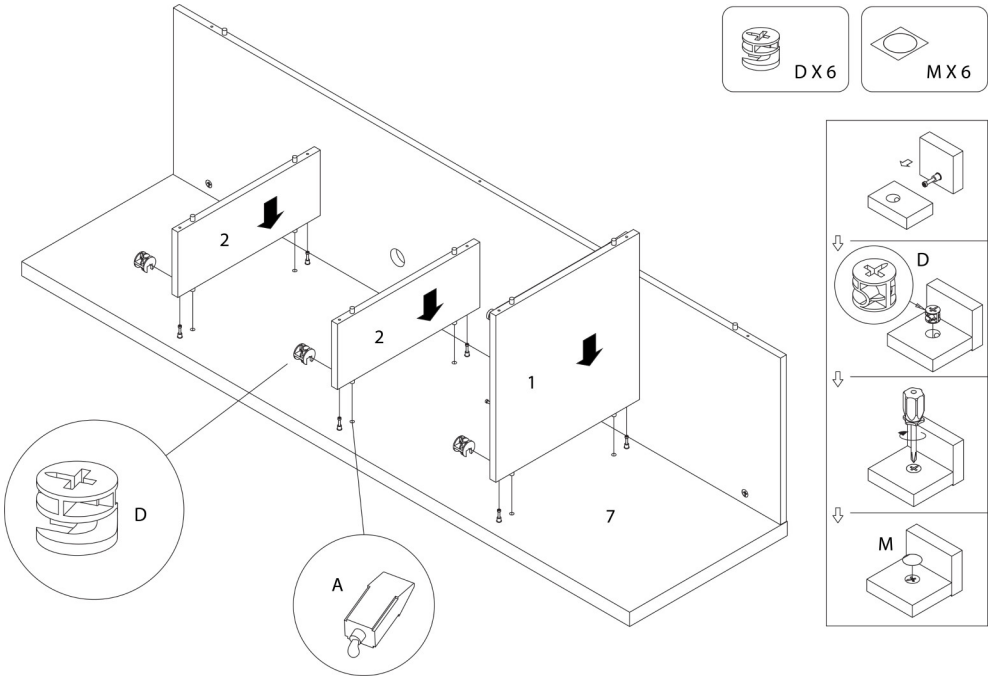

ÉTAPE / STEP 5

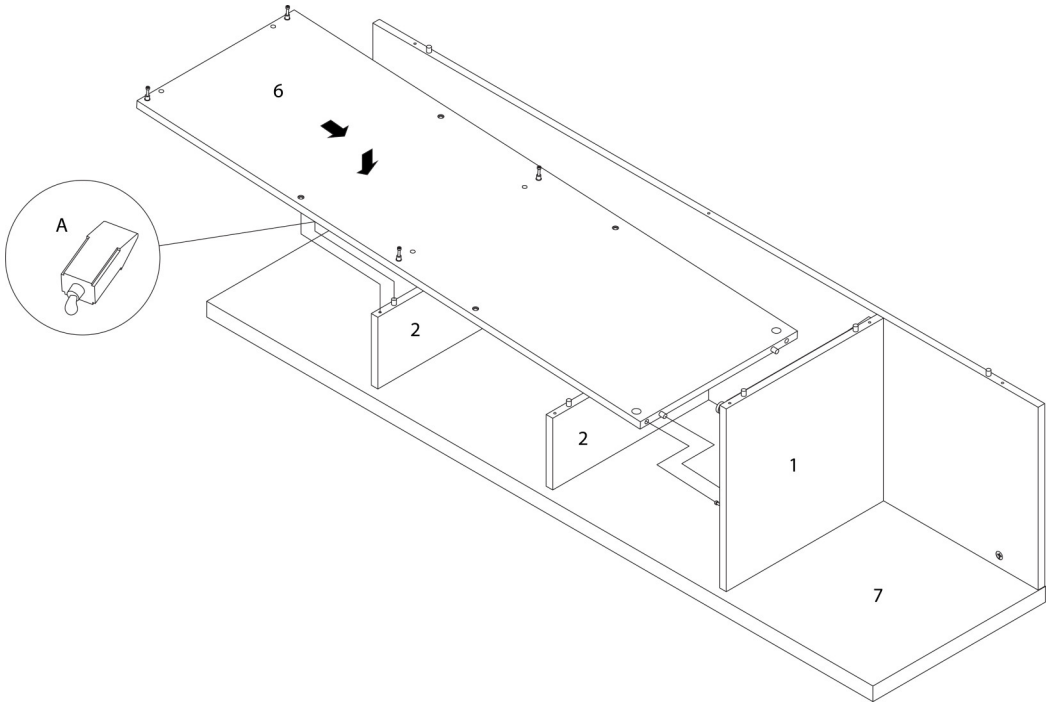

ÉTAPE / STEP 6

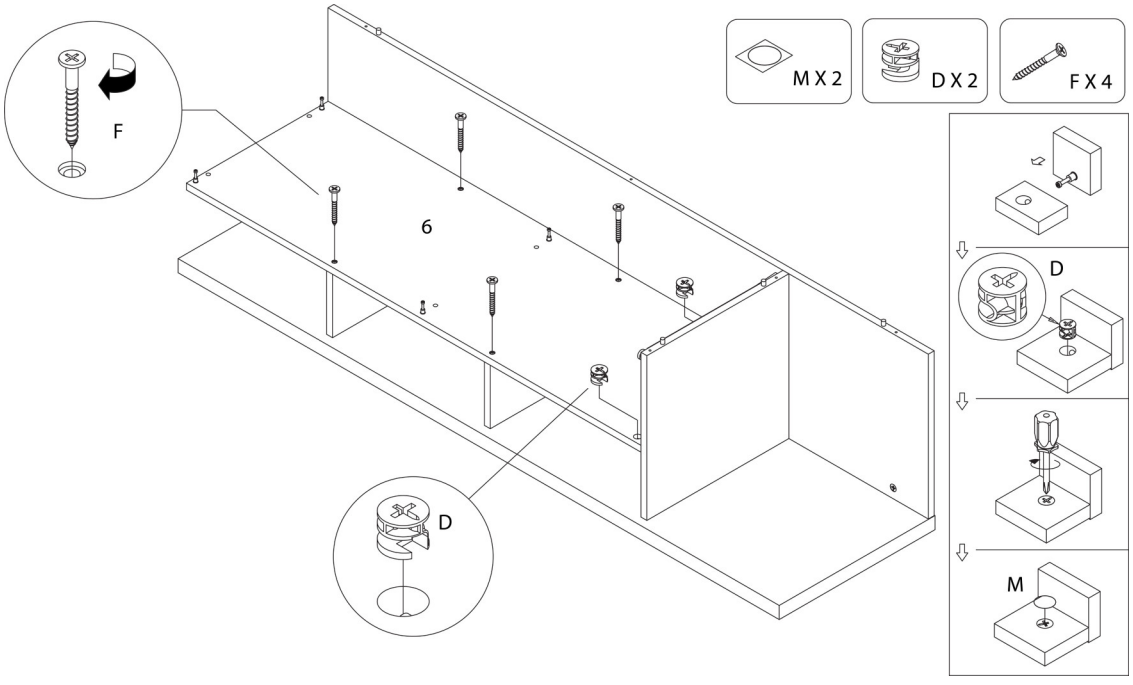

ÉTAPE / STEP 7

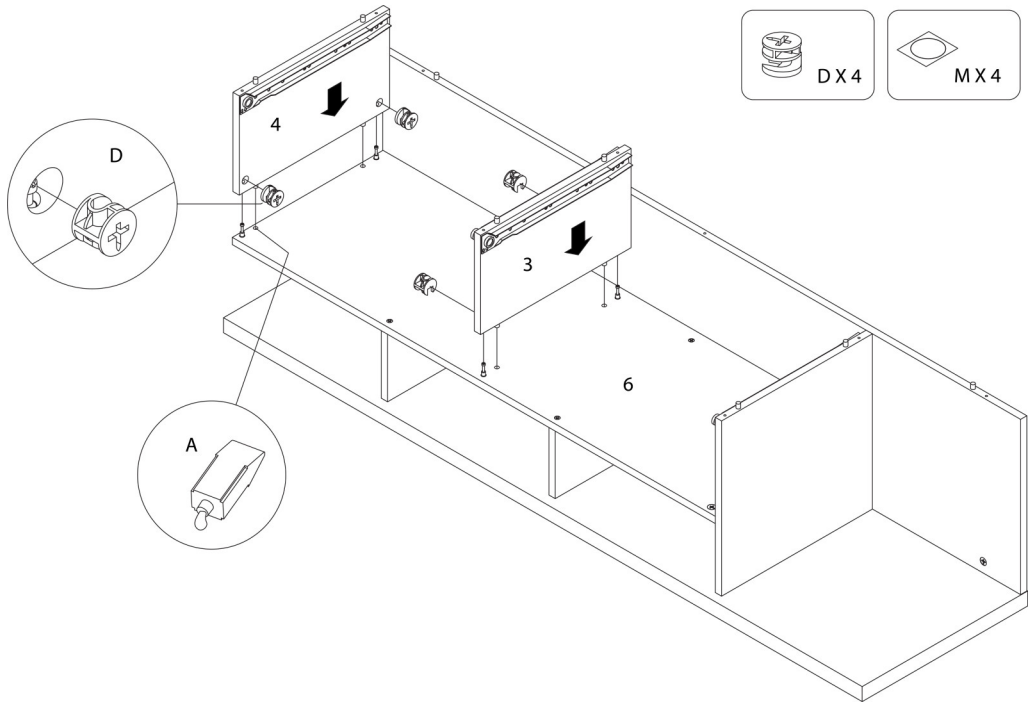

ÉTAPE / STEP 8

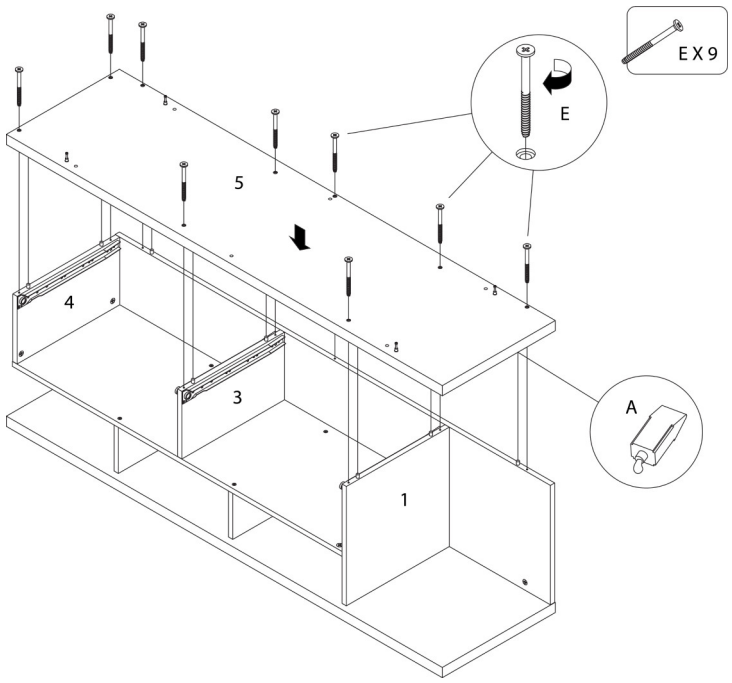

ÉTAPE / STEP 9

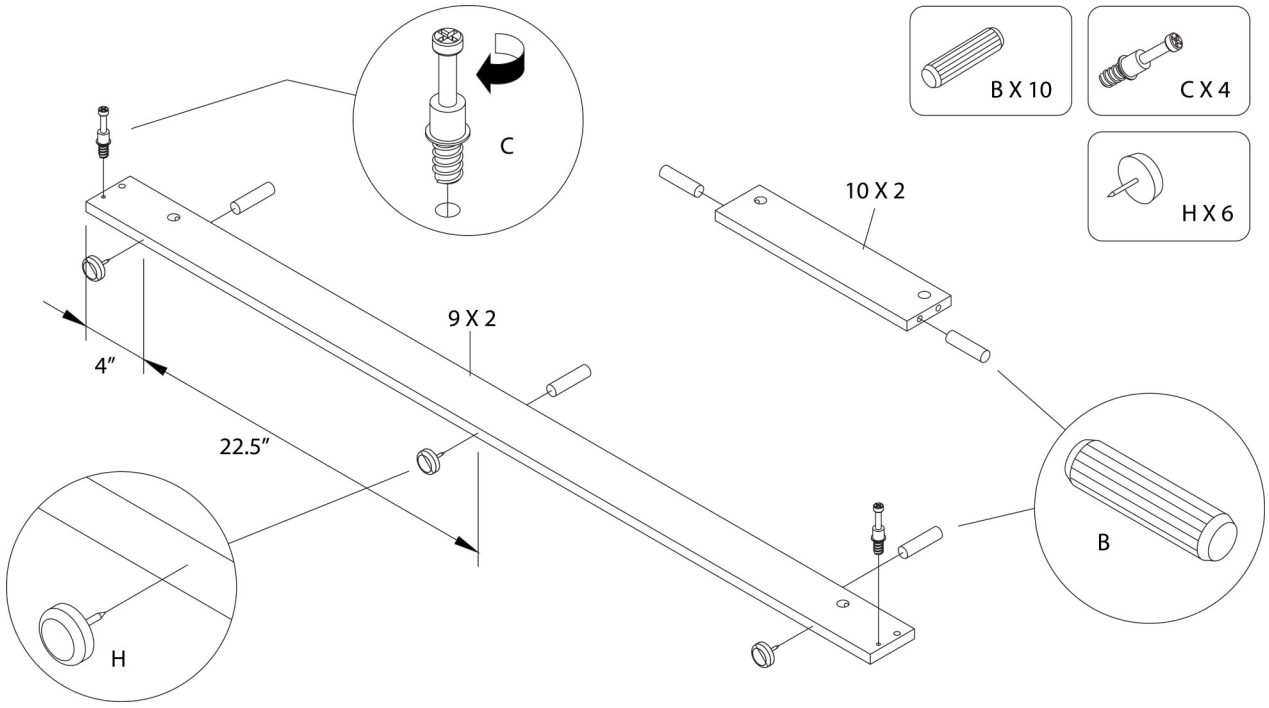

ÉTAPE / STEP 10

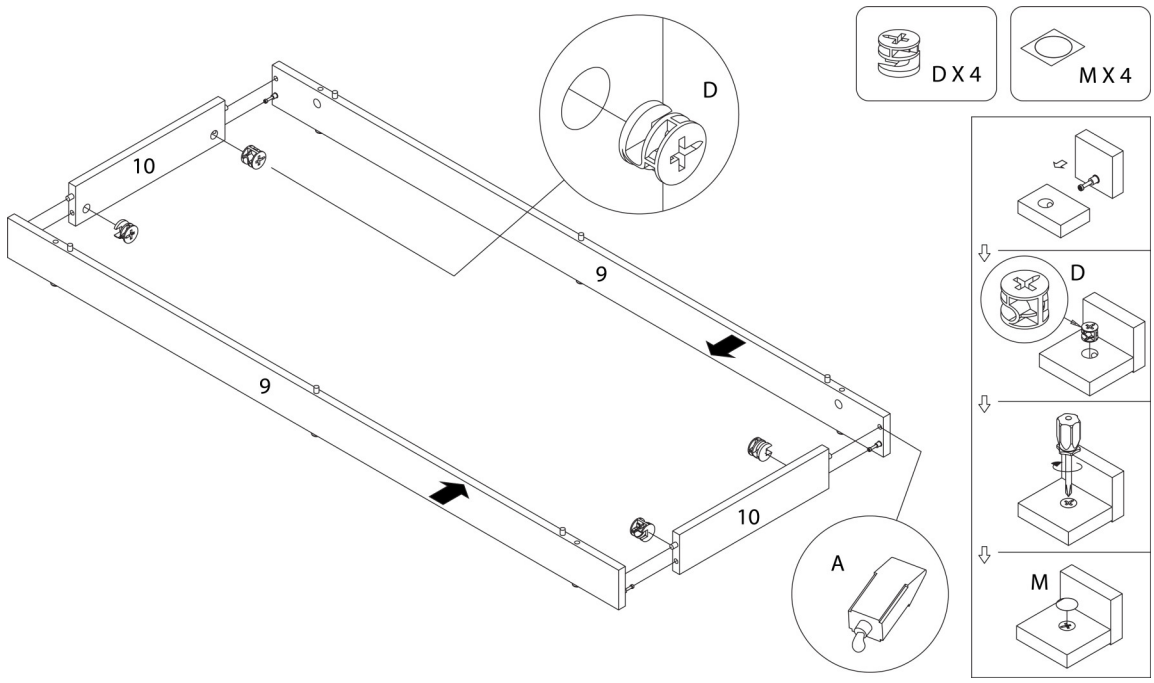

ÉTAPE / STEP 11

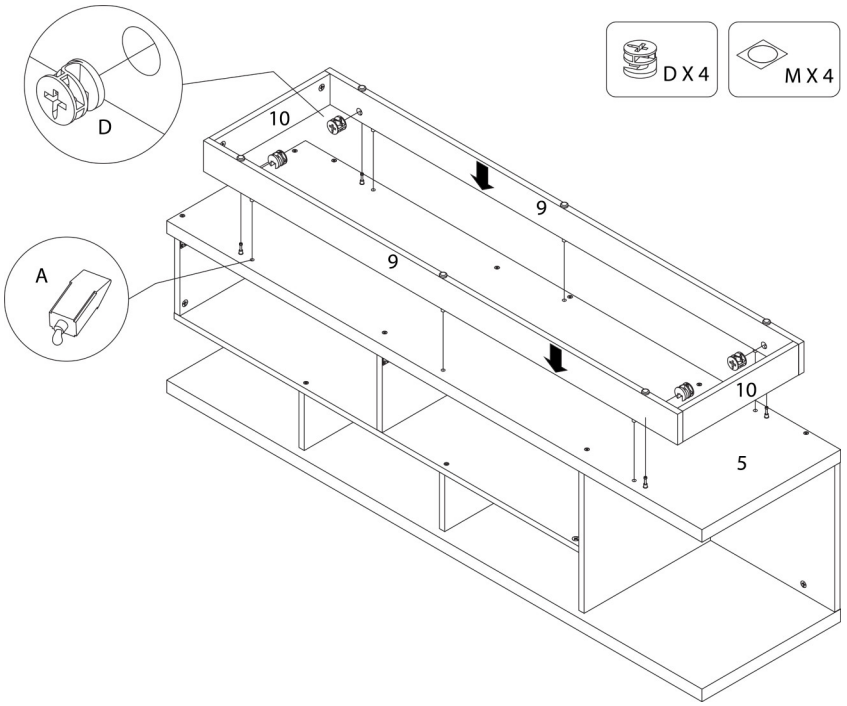

ÉTAPE / STEP 12

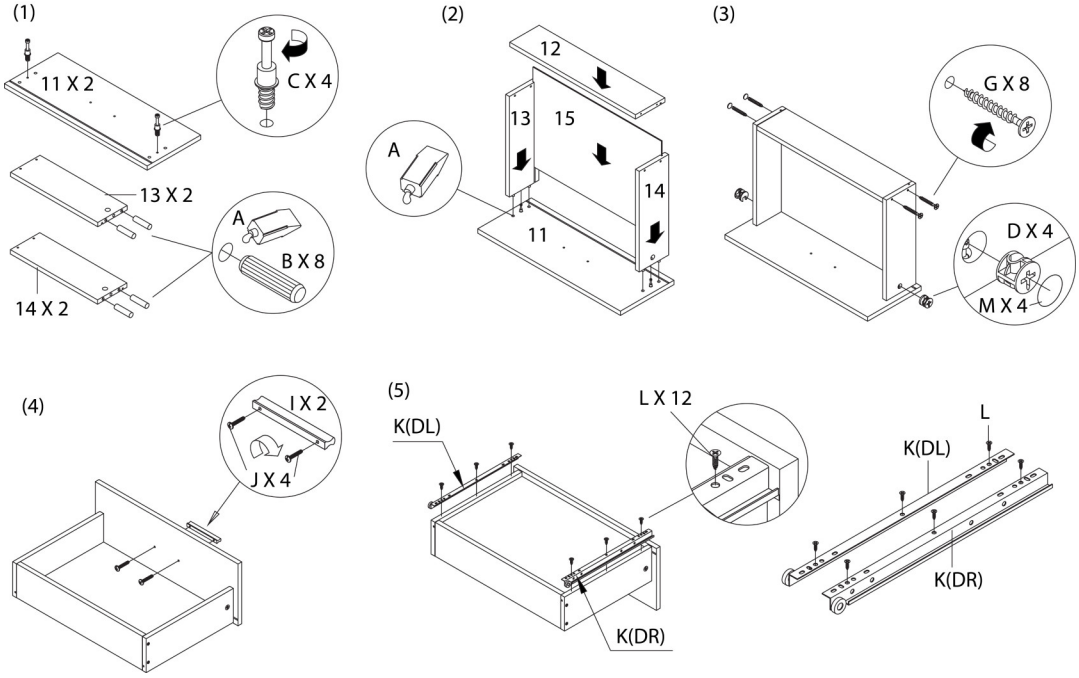

ÉTAPE / STEP 13

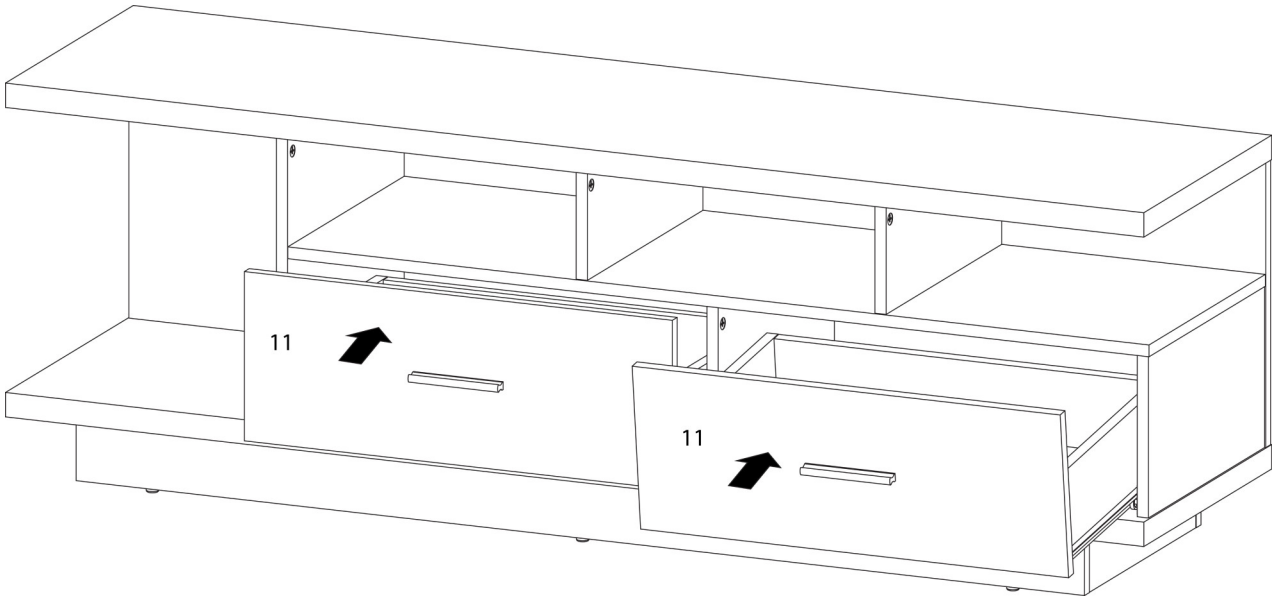
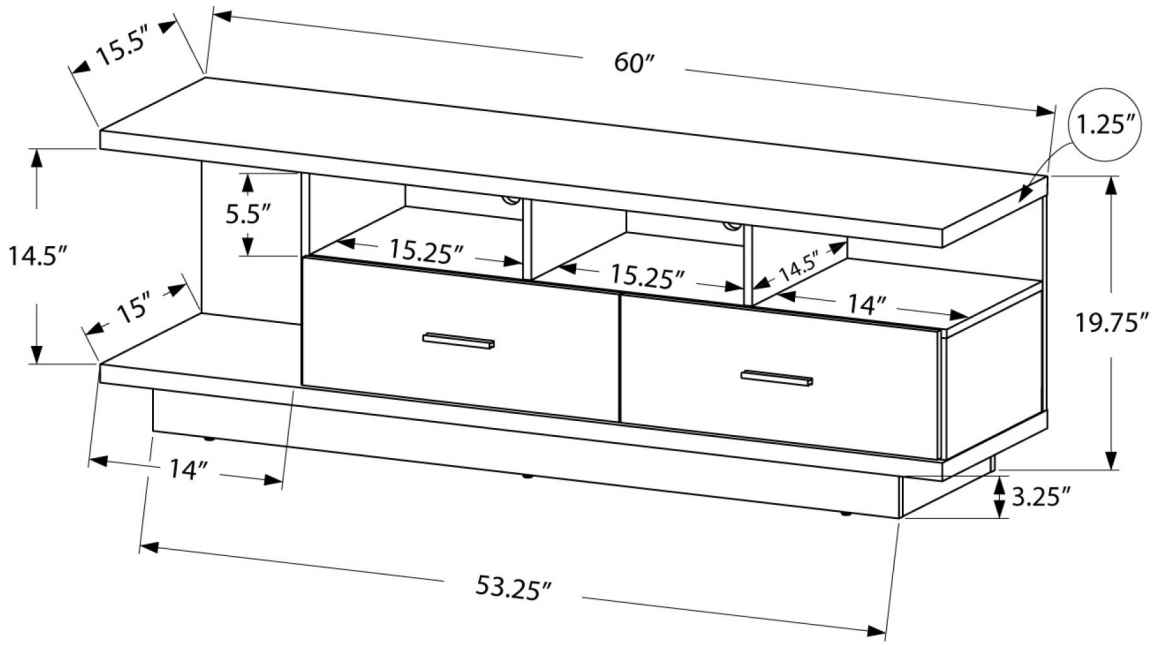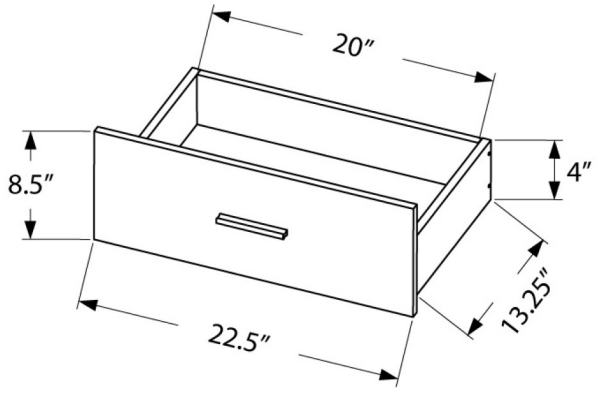
ÉTAPE / STEP 14